ŁAWKA PARKOWA WARSZAWSKA

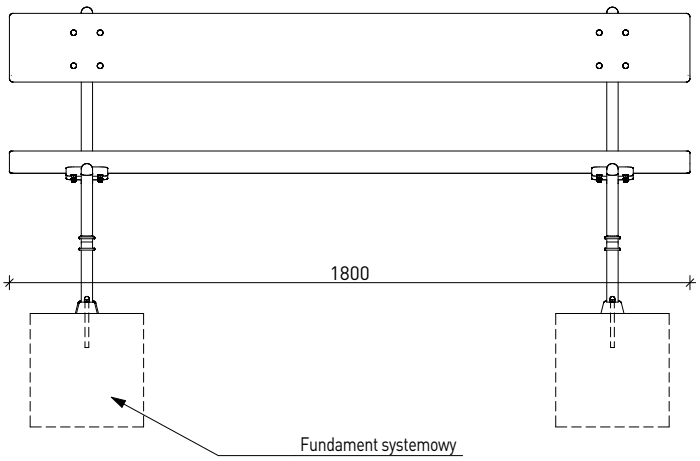

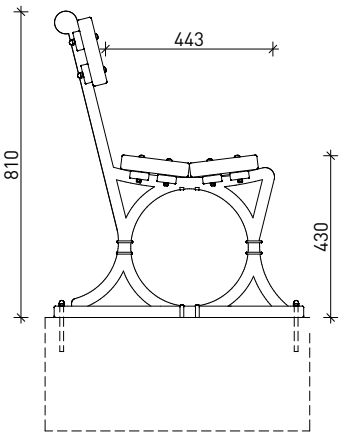

RAL 5011

KOLOR CYPRUS

OPIS

Konstrukcja żeliwna połączona z drewnianymi deskami. Odlew żeliwny o gr. 30mm, malowane proszkowo wg palety RAL 5011. Siedzisko ławki z zastosowaniem 2 desek drewnianych o wymiarach 180x38x1800mm. Oparcie z zastosowaniem 1 deski o wymiarach 78x182x1800mm. Drewno europejskie iglaste impregnowane i lakierowane dwukrotnie na kolo "Cyprus"

Wszystkie elementy małej architektury muszą być odpowiednio zakotwione zgodnie ze specyfkacją wybranego producenta.

DANE TECHNICZNE

Wymiary:

- szerokość	180cm
- głębokość	66cm
- wysokość	81cm
- wysokość siedziska	43cm

Waga: 55kg

Materiały: odlew żeliwny, drewno europejskie iglaste

UWAGA

Wybrany model i wzór stanowi przykład możliwych zastosowań.
Zastosować powyższy wzór lub inny o takim samym kształcie i kolorze.
Wszystkie informacje zostały pozyskane ze strony interenetowej producenta:
https://www.zano.pl/mala-architektura/katalog/lawki/lawka-02-070

Wszelkie prawa zastrzeżone łącznie z prawem reprodukcji lub udostępnienia osobom trzecim tego rysunku lub jego części bez wyraźnego upoważnienia autora Biura Projektowego Draft Engineers (Dz.U. 2019 poz.1231tj. art. 115-118)

Jednostka Projektowa:
DRAFT ENGINEERS Sp. z o.o.
Ul. Krakowska 21
32-065 Krzeszowice
e-mail:biuro@biurodraft.com.pl

Nazwa Inwestora:
GMINA TARNÓW
ul. Krakowska 19
33-100 Tarnów

Nazwa obiektu budowlanego:	Zagospodarowanie terenu z przeznaczeniem na park "Grabówka" w Zbylitowskiej Górze.				
Adres obiektu budowlanego:	Zbylitowska Góra, gmina Tarnów			Nr działek inwestycji:	
Branża:	ARCHITEKTONICZNA	Stadium:	PROJEKT WYKONAWCZY	Nr projektu:	544/PA-K/12/2022
Funkcja:	Imię i nazwisko:		Nr uprawnień i specjalizacja:	Podpis:	Data opracowania:
Projektant:	mgr inż. arch. Grażyna Kuźniar		upr. bud. nr 77/98 architektoniczne bez ograniczeń		LUTY 2023 r.
Projektant spr.:	mgr inż. arch. Radosław Żołubak		upr. bud. nr MPOIA/075/2015 architektoniczne bez ograniczeń		
Rysunek opracował: mgr inż. Urszula Suska	Nazwa rysunku:	ŁAWKA PARKOWA WARSZAWSKA		Skala:	Nr rys: A-09